HOJA OCULTA H050 RPT

Vivienda unifamilar. Lloret de Mar

Características

- Carpintería de hoja oculta, mínima sección vista exterior 61 mm. y profundidad 50 mm.
- Rotura de puente térmico de 18 mm. en marco y hoja.
- Cámara europea de herraje estándar.
- Capacidad máxima de vidrio hasta 32 mm.
- Travesaño de doble apertura.
- Máxima estanqueidad con triple junta de EPDM y PVC co-extrusionado.

Ensayos

Permeabilidad al aire UNE-EN1026:2000	Clase 4
Estanqueidad al agua UNE-EN1027:2000	Clase E900
Resistencia al viento UNE-EN12211:2000	Clase C5
Transmitancia térmica ISO 10077	Desde Uw >= 1,5 W/m²·K

*Consultar tipología, dimensión, vidrio.

Prestaciones

Dimensiones máximas por hoja: 2400 mm x alto - 1000 mm x ancho
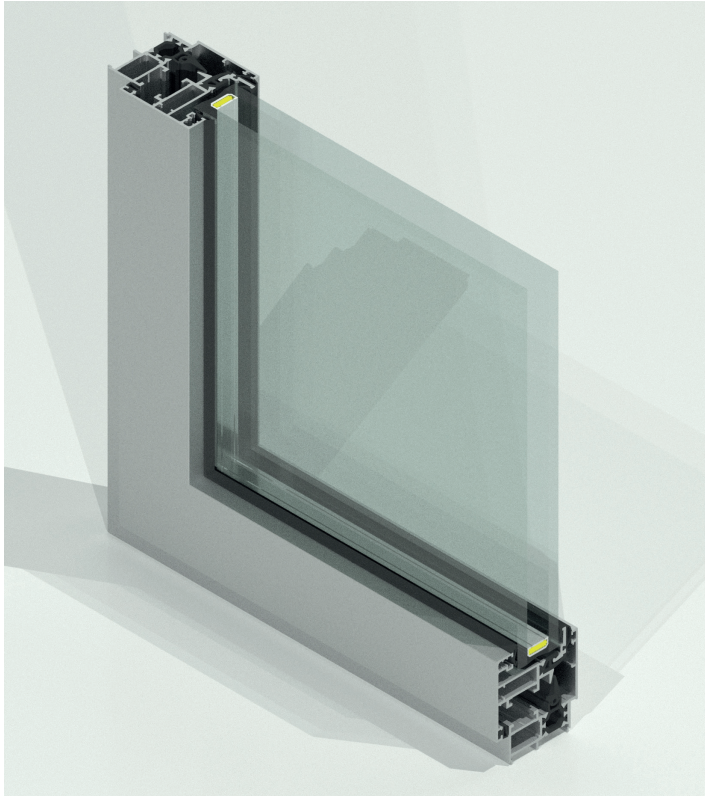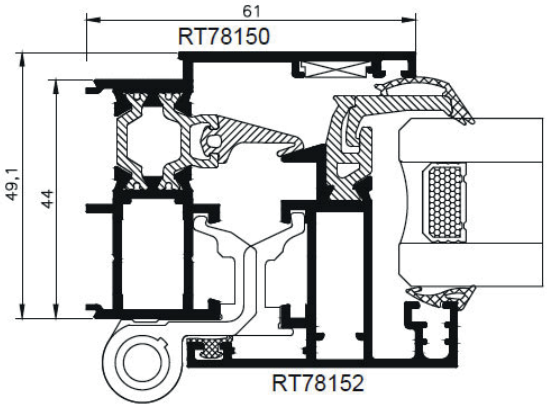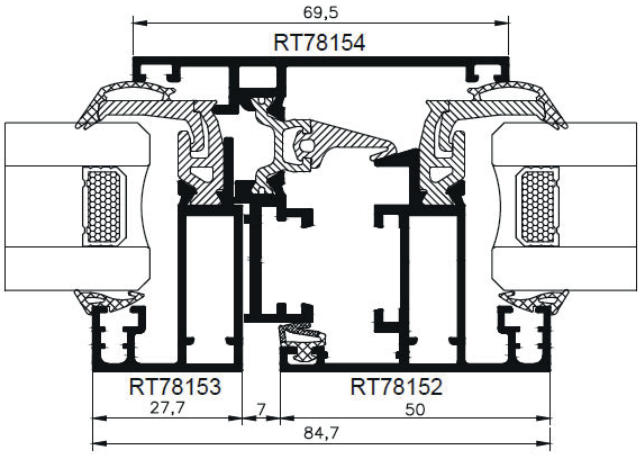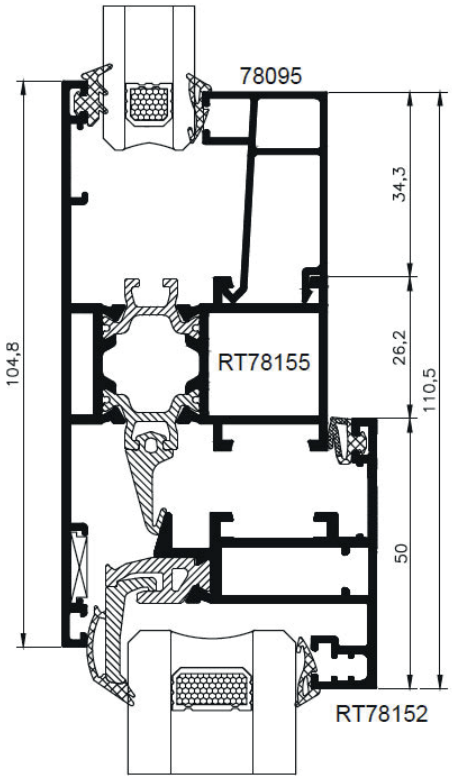
HOJA OCULTA H050 RPT